PŮDORYS ZÁKLADU

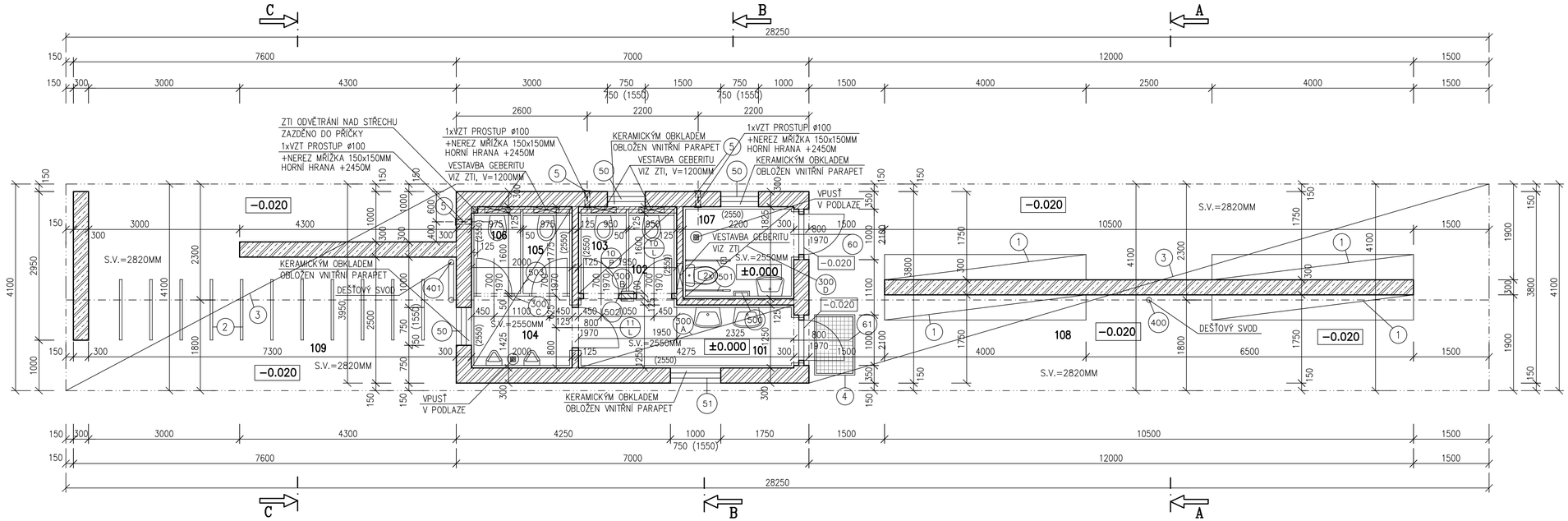

POZNÁMKA

–PŘI BETONÁŽI JE NUTNÉ VLOŽIT DO BEDNĚNÍ TRUBKOVÁNÍ PRO ROZVODY NN
(NUTNO UPŘESNIT PŘI REALIZACI) S OHLEDEM NA SKUTEČNĚ UVAŽOVANÉ POLOHY OSVĚTLENÍ

LEGENDA

1. MOBILIÁŘ–VENKOVNÍ LAVICE–VIZ SAMOSTATNÁ ČÁST
2. MOBILIÁŘ–VENKOVNÍ STOJANY NA KOLA–VIZ SAMOSTATNÁ ČÁST
3. VENKOVNÍ ZASTŘEŠENÍ–VIZ KONSTRUKČNĚ STATICKÁ ČÁST, POHLEDOVÝ BETON
4. VENKOVNÍ ČISTÍCÍ ROHOŽ–VIZ SAMOSTATNÁ ČÁST
5. VĚTRACÍ MŘÍŽKY Z VENKOVNÍ STRANY 150x150MM, NEREZOVÉ VČETNĚ SÍTĚ PROTI HMYZU
CELKOVÝ POČET 3KS.

LEGENDA MÍSTNOSTÍ

OZN.	MÍSTNOST	PLOCHA	PODLAHA	OZN.	ÚPRAVA POVRCHU	POZNÁMKA
101	PŘEDSÍŇ WC MUŽI–ŽENY	5.60	KER.DLAŽBA	C.1	KER.OBKLAD V 2550 MM	PROTISKLUZNÁ ÚPRAVA POVRCHU
102	WC ŽENY	1.70	KER.DLAŽBA	C.1	KER.OBKLAD V 2550 MM	PROTISKLUZNÁ ÚPRAVA POVRCHU
103	WC ŽENY	1.70	KER.DLAŽBA	C.1	KER.OBKLAD V 2550 MM	PROTISKLUZNÁ ÚPRAVA POVRCHU
104	PISOÁROVÉ STÁNÍ	2.90	KER.DLAŽBA	C.1	KER.OBKLAD V 2550 MM	PROTISKLUZNÁ ÚPRAVA POVRCHU
105	WC MUŽI	1.70	KER.DLAŽBA	C.1	KER.OBKLAD V 2550 MM	PROTISKLUZNÁ ÚPRAVA POVRCHU
106	WC MUŽI	1.70	KER.DLAŽBA	C.1	KER.OBKLAD V 2550 MM	PROTISKLUZNÁ ÚPRAVA POVRCHU
107	WC INVALIDÉ	4.00	KER.DLAŽBA	C.1	KER.OBKLAD V 2550 MM	PROTISKLUZNÁ ÚPRAVA POVRCHU
108	KRYTÉ ZÁVĚTŘÍ	31.80	ZÁM. DLAŽBA	——	ZÁMKOVÁ DLAŽBA	PROTISKLUZNÁ ÚPRAVA POVRCHU
109	KRYTÉ ZÁVĚTŘÍ–KOLA	55.40	ZÁM. DLAŽBA	——	ZÁMKOVÁ DLAŽBA	PROTISKLUZNÁ ÚPRAVA POVRCHU

LEGENDA HMOT

- ZDIVO Z KERAMICKÝCH CIHEL (BROUŠENÝCH) 30, P8, ZDIVO TL.300MM, PLNĚNÉ MINERÁLNÍ IZOLACÍ, NA MALTU PRO TENKÉ SPÁRY, U=0.19 W/m^2K
- ZDIVO Z CIHEL POROTHERM (BROUŠENÝCH) 25, P10, TL.250MM MINERÁLNÍ IZOLACÍ, NA MALTU PRO TENKÉ SPÁRY, U=0.37 W/m^2K
- ZDIVO Z PLYNOSILIKÁTOVÝCH CIHEL TL.125MM NA MALTU PRO TENKÉ SPÁRY VNITŘNÍ NENOSNÉ PŘÍČKOVÉ ZDIVO
- ZDIVO Z PLYNOSILIKÁTOVÝCH CIHEL TL.100MM NA MALTU PRO TENKÉ SPÁRY VNITŘNÍ NENOSNÉ PŘÍČKOVÉ ZDIVO
- ŽELEZOBETONOVÉ KONSTRUKCE NADZEMNÍ ČÁSTÍ–VIZ KONSTRUKČNĚ STATICKÁ ČÁST POVRCHOVÁ ÚPRAVA–POHLEDOVÝ BETON

–OBJEKT NOVOSTAVBY BUDE ZALOŽEN Z CIHEL 25, TL. ZDIVA 250MM OBKLAD ZE STYRODURU TL.50MM, (NUTNO UPŘESNIT PŘI REALIZACI)

POZNÁMKA

–VENKOVNÍ DVEŘE PROVEDENA, ŽE SPODNÍ RÁM BUDE ZAPUŠTĚN V PODLAHOVÉ KONSTRUKCI (NUTNO UPŘESNIT S DODAVATELEM A INVESTOREM)
–VÝŠKOVÉ KOTY JSOU VZTAŽENY K ±0.000
–VEŠKERÉ PRÁCE PROVÁDĚT DLE PLATNÝCH NOREM A TECHNOLOGICKÝCH PRAVIDEL S OHLEDEM NA DODRŽOVÁNÍ ZÁKONA Č.309/2007 Sb. A NV Č.591/2006 Sb. A NV Č.362/2005 Sb
–POKUD DOJDE PŘI PROVÁDĚNÍ K NEJASNOSTEM, ČI NEPŘEDVIDATELNÝM OKOLNOSTEM JE NUTNÉ PŘIZVAT PROJEKTANTA K UPŘESNĚNÍ POSTUPU PRACÍ
–STAVEBNÍ ÚPRAVY PROVÁDĚT A KOORDINOVAT DLE ROZVODŮ JEDNOTLIVÝCH PROFESÍ S UPŘESNĚNÍM U PROJEKTU PRO REALIZACI A PŘI VLASTNÍM PROVÁDĚNÍ
–POZNÁMKY PLATÍ PRO VŠECHNY VÝKRESY

±0.000=1.NP=581.65 M.N.M

Paré číslo:

Vypracoval		Zodpovědný projektant	
ING. JOSEF SLABÝ		ING. JOSEF SLABÝ	
Investor:	MĚSTYS ŽELETAVA, NÁMĚSTÍ MÍRU 1, 675 26 ŽELETAVA		
Stavba:	DOPRAVNÍ TERMINÁL ŽELETAVA		
Akce:	SO 01–PROVOZNÍ OBJEKT A ZASTŘEŠENÍ		
Objekt:			
Soubor:			
Část.profese	D. ARCHITEKTONICKÉ A STAVEBNĚ TECHNICKÉ ŘEŠENÍ		
Obsah:	Půdorys 1.nadzemního podlaží		

obchodní projekt jihlava spol.s r.o.
Pod Příkopem 6
586 01 Jihlava
tel./fax:567310167
IČO: 15529428

Zakázka čís.	11/05/2022
Datum	05/2022
Stupeň	DSP, PDPS
Formát	4A4
Měřítko	1:50
Příloha číslo	02